SONY

FM/MW/LW Compact Disc Player

Installation/Connections
Installation/Connexions
Instalación/Conexiones
Installation/tilslutning
Asennus/liitännät
Installation/anslutningar

Sony online http://www.sony-europe.com

Sony Corporation Printed in Denmark

CDX-HR70MW
CDX-HR70MS

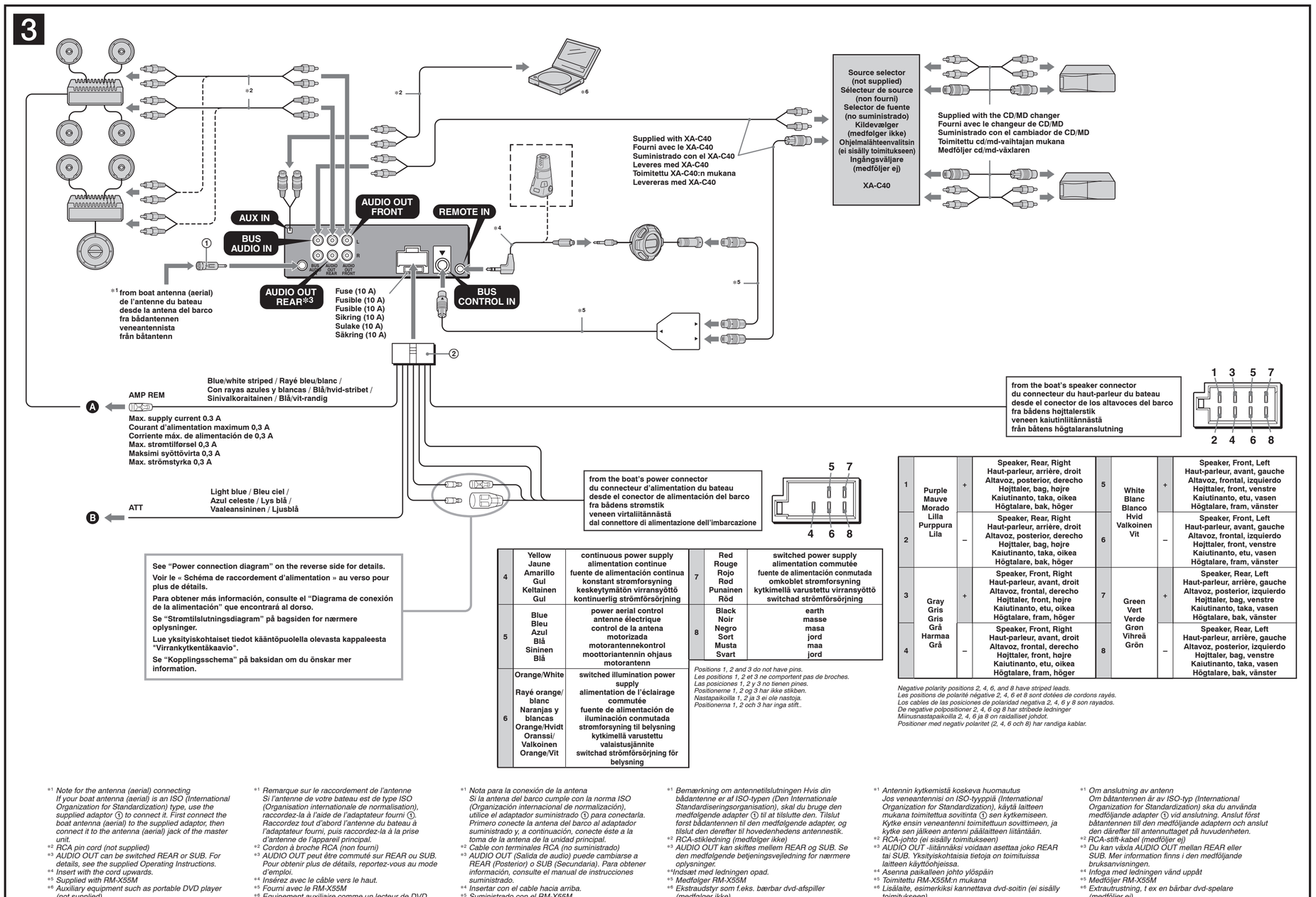

4	Yellow Jaune Amarillo Gul Keltainen Gul	continuous power supply alimentation continue fuente de alimentación continua konstant strømforsyning keskeytymätön virransyöttö kontinuerlig strömförsörjning	7	Red Rouge Rojo Rød Punainen Röd	switched power supply alimentation commutée fuente de alimentación conmutada omkoblet strømforsyning kytkimellä varustettu virransyöttö switchad strömförsörjning
5	Blue Bleu Azul Blå Sininen Blå	power aerial control antenne électrique control de la antena motorizada motorantennekontrol moottoriantennin ohjaus motorantenn	8	Black Noir Negro Sort Musta Svart	earth masse masa jord maa jord
6	Orange/White Rayé orange/blanc Naranjas y blancas Orange/Hvidt Oranssi/Valkoinen Orange/Vit	switched illumination power supply alimentation de l'éclairage commutée fuente de alimentación de iluminación conmutada strømforsyning til belysning kytkimellä varustettu valaistusjännite switchad strömförsörjning för belysning			

Positions 1, 2 and 3 do not have pins.
Les positions 1, 2 et 3 ne comportent pas de broches.
Las posiciones 1, 2 y 3 no tienen pines.
Positionerne 1, 2 og 3 har ikke stikben.
Nastapaikoilla 1, 2 ja 3 ei ole nastoja.
Positionerna 1, 2 och 3 har inga stift..

1	Purple Mauve Morado Lilla Purppura Lila	+	Speaker, Rear, Right Haut-parleur, arrière, droit Altavoz, posterior, derecho Højttaler, bag, højre Kaiutinanto, taka, oikea Högtalare, bak, höger	5	White Blanc Blanco Hvid Valkoinen Vit	+	Speaker, Front, Left Haut-parleur, avant, gauche Altavoz, frontal, izquierdo Højttaler, front, venstre Kaiutinanto, etu, vasen Högtalare, fram, vänster
2		–	Speaker, Rear, Right Haut-parleur, arrière, droit Altavoz, posterior, derecho Højttaler, bag, højre Kaiutinanto, taka, oikea Högtalare, bak, höger	6		–	Speaker, Front, Left Haut-parleur, avant, gauche Altavoz, frontal, izquierdo Højttaler, front, venstre Kaiutinanto, etu, vasen Högtalare, fram, vänster
3	Gray Gris Gris Grå Harmaa Grå	+	Speaker, Front, Right Haut-parleur, avant, droit Altavoz, frontal, derecho Højttaler, front, højre Kaiutinanto, etu, oikea Högtalare, fram, höger	7	Green Vert Verde Grøn Vihreä Grön	+	Speaker, Rear, Left Haut-parleur, arrière, gauche Altavoz, posterior, izquierdo Højttaler, bag, venstre Kaiutinanto, taka, vasen Högtalare, bak, vänster
4		–	Speaker, Front, Right Haut-parleur, avant, droit Altavoz, frontal, derecho Højttaler, front, højre Kaiutinanto, etu, oikea Högtalare, fram, höger	8		–	Speaker, Rear, Left Haut-parleur, arrière, gauche Altavoz, posterior, izquierdo Højttaler, bag, venstre Kaiutinanto, taka, vasen Högtalare, bak, vänster

Negative polarity positions 2, 4, 6, and 8 have striped leads.
Les positions de polarité négative 2, 4, 6 et 8 sont dotées de cordons rayés.
Los cables de las posiciones de polaridad negativa 2, 4, 6 y 8 son rayados.
De negative polpositioner 2, 4, 6 og 8 har stribede ledninger
Miinusnastapaikoilla 2, 4, 6 ja 8 on raidalliset johdot.
Positioner med negativ polaritet (2, 4, 6 och 8) har randiga kablar.

Equipment used in illustrations (not supplied)
Appareils utilisés dans les illustrations (non fournis)
Equipo utilizado en las ilustraciones (no suministrado)
Udstyr brugt på afbildningerne (medfølger ikke)
Kuvituksessa käytetyt varusteet (eivät sisälly toimitukseen)
Utrustning som används på bilderna (medföljer ej)

Marine speaker
Haut-parleur étanche
Altavoz acuático
Marine speaker (vandafvisende højttaler)
Merikaiutin
Marina högtalare
XS-MP1620W/MP1620B
XS-MP1610W/MP1610B

Marine subwoofer
Caisson de graves étanche
Altavoz potenciador de graves acuático
Marine subwoofer (vandafvisende subwoofer)
Merisubwoofer
Marin subwoofer
XS-L100P5M

Marine power amplifier*
Amplificateur de puissance étanche*
Amplificador de potencia acuático*
Marine power amplifier (vandafvisende effektforstærker)*
Meritehovahvistin*
Marint slutsteg*
XM-604M

CD/MD changer*
Changeur de CD/MD*
Cambiador de CD/MD*
Cd/md-skifter*
Cd/md-vaihtaja*
Cd/md-växlare*

Marine remote commander
Télécommande marine
Mando a distancia subacuático
Marine remote commander (vandafvisende fjernbetjening)
Merikauko-ohjain
Marin fjärrkontroll
RM-X55M

Rotary commander*
Satellite de commande*
Mando rotatorio*
Rotary commander (afspiller-fjernstyring)*
Sauvaohjain*
Vridkontroll*
RM-X4S

* *not waterproof*
non étanche
no es resistente al agua
ikke vandtæt
ei vettä hylkivä
ej vattentät

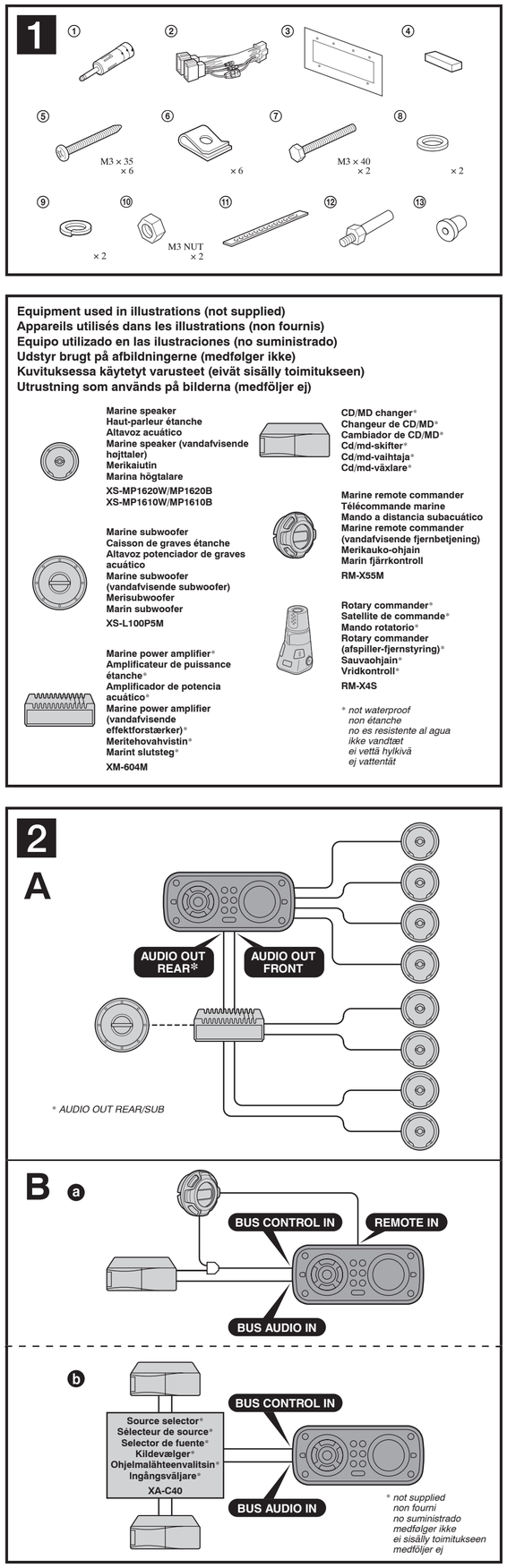

Cautions

- This unit is designed for negative ground (earth) 12 V DC operation only.
- Do not get the leads under a screw, or caught in moving parts (e.g. seat railing).
- Before making connections, turn the boat's ignition off to avoid short circuits.
- Connect the power connecting lead ② to the unit and speakers before connecting it to the auxiliary power connector.
- **Run all ground (earth) leads to a common ground (earth) point.**
- Be sure to insulate any loose unconnected leads with electrical tape for safety.
- The use of optical instruments with this product will increase eye hazard.

Notes on the power supply lead (yellow)
- When connecting this unit in combination with other stereo components, the connected boat circuit's rating must be higher than the sum of each component's fuse.
- When no boat circuits are rated high enough, connect the unit directly to the battery.

Parts list 1

The numbers in the list are keyed to those in the instructions.

Connection example 2

Notes **(2-A)**
- *Be sure to connect the ground (earth) lead before connecting the amplifier.*
- *The alarm will only sound if the built-in amplifier is used.*

Tip **(2-B-●)**
For connecting two or more CD/MD changers, the source selector XA-C40 (not supplied) is necessary.

Connection diagram 3

Ⓐ To AMP REMOTE IN of an optional power amplifier
This connection is only for amplifiers. Connecting any other system may damage the unit.
Ⓑ To the interface cable of a telephone

Warning

If you have a power antenna (aerial) without a relay box, connecting this unit with the supplied power connecting lead ② may damage the antenna (aerial).

Notes on the control and power suppy leads
- *The power antenna (aerial) control lead (blue) supplies +12 V DC when you turn on the tuner, or when you activate the AF (Alternative Frequency) or TA (Traffic Announcement) function.*
- *A power antenna (aerial) without a relay box cannot be used with this unit.*

Memory hold connection
When the yellow power supply lead is connected, power will always be supplied to the memory circuit even when the ignition switch is turned off.

Notes on speaker connection
- *Before connecting the speakers, turn the unit off.*
- *Use speakers with an impedance of 4 to 8 ohms, and with adequate power handling capacities to avoid its damage.*
- *Do not connect the speaker terminals to the boat chassis, or connect the terminals of the right speakers with those of the left speaker.*
- *Do not connect the ground (earth) lead of this unit to the negative (–) terminal of the speaker.*
- *Do not attempt to connect the speakers in parallel.*
- *Connect only passive speakers. Connecting active speakers (with built-in amplifiers) to the speaker terminals may damage the unit.*
- *To avoid a malfunction, do not use the built-in speaker leads installed in your boat if the unit shares a common negative (–) lead for the right and left speakers.*
- *Do not connect the unit's speaker leads to each other.*

Note on connection
If speaker and amplifier are not connected correctly, "FAILURE" appears in the display. In this case, make sure the speaker and amplifier are connected correctly.

Précautions

- Cet appareil est conçu pour fonctionner sur un courant continu de 12 V avec masse négative.
- Evitez de coincer les câbles sous des vis ou dans des pièces mobiles (par exemple, armature de siège).
- Avant d'effectuer les raccordements, coupez le contact du bateau pour éviter les courts-circuits.
- Branchez le câble d'alimention ② sur l'appareil et les haut-parleurs avant de le brancher sur le connecteur d'alimentation auxiliaire.
- **Rassemblez tous les câbles de terre en un point de masse commun.**
- Veillez à isoler tout câble lâche ou non connecté avec du ruban isolant.
- L'utilisation d'instruments optiques avec ce produit augmente les risques pour les yeux.

Remarques sur le câble d'alimentation (jaune)
- Lorsque cet appareil est raccordé en combinaison avec d'autres appareils stéréo, la valeur nominale des circuits du bateau raccordés doit être supérieure à la somme de la valeur des fusibles de chaque élément.
- Si aucun circuit du bateau n'est assez puissant, raccordez directement l'appareil à la batterie.

Liste des composants 1

Les numéros de la liste correspondent à ceux des instructions.

Exemple de raccordement 2

Remarques **(2-A)**
- *Raccordez d'abord le câble de mise à la masse avant de connecter l'amplificateur.*
- *L'alarme est émise uniquement lorsque l'amplificateur intégré est utilisé.*

Conseil **(2-B-●)**
Dans le cas du raccordement de deux changeurs de CD/MD ou plus, le sélecteur de source XA-C40 (non fourni) est indispensable.

Schémas de raccordement 3

Ⓐ Vers AMP REMOTE IN de l'amplificateur de puissance en option
Ce raccordement s'applique uniquement aux amplificateurs. Le raccordement de tout autre système risque d'endommager l'appareil.
Ⓑ Vers le câble d'interface d'un téléphone

Avertissement

Si vous disposez d'une antenne électrique sans boîtier de relais, le raccordement de cet appareil au moyen du cordon d'alimentation fourni ② risque d'endommager l'antenne.

Remarques sur les câbles de commande et d'alimentation
- *Le câble de commande (bleu) fournit du courant continu de +12 V lorsque vous mettez le tuner sous tension ou lorsque vous activez la fonction AF (fréquence alternative) ou TA (informations de circulation).*
- *Une antenne électrique sans boîtier de relais ne peut pas être utilisée avec cet appareil.*

Raccordement pour la conservation de la mémoire
Lorsque le câble de commande d'antenne jaune est connecté, le circuit de la mémoire est alimenté en permanence même si la clé de contact est en position d'arrêt.

Remarques sur le raccordement des haut-parleurs
- *Avant de raccorder les haut-parleurs, mettez l'appareil hors tension.*
- *Utilisez des haut-parleurs ayant une impédance de 4 à 8 ohms et une capacité adéquate sous peine de les endommager.*
- *Ne raccordez pas les bornes des haut-parleurs au châssis du bateau, et ne raccordez pas les bornes du haut-parleur droit à celles du haut-parleur gauche.*
- *Ne raccordez pas le câble de mise à la masse de cet appareil à la borne négative (–) du haut-parleur.*
- *Ne tentez pas de raccorder les haut-parleurs en parallèle.*
- *Raccordez uniquement des haut-parleurs passifs. Le raccordement de haut-parleurs actifs (avec des amplificateurs intégrés) aux bornes des haut-parleurs pourrait endommager l'appareil.*
- *Pour éviter tout problème de fonctionnement, n'utilisez pas les câbles des haut-parleurs intégrés installés dans votre bateau si l'appareil dispose d'un câble négatif commun (–) pour les haut-parleurs droit et gauche.*
- *Ne raccordez pas entre eux les cordons des haut-parleurs de l'appareil.*

Remarque sur le raccordement
Si les enceintes et l'amplificateur ne sont pas raccordés correctement, le message « FAILURE » s'affiche. Dans ce cas, assurez-vous que les enceintes et l'amplificateur sont raccordés correctement.

Precauciones

- Esta unidad ha sido diseñada para alimentarse sólo con cc de 12 V de masa negativa.
- No coloque los cables debajo de ningún tornillo, ni los aprisione con partes móviles (p.ej. los raíles del asiento).
- Antes de realizar las conexiones, desactive el encendido del barco para evitar cortocircuitos.
- Conecte el cable de alimentación ② a la unidad y a los altavoces antes de conectarlo al conector de alimentación auxiliar.
- **Conecte todos los cables de conexión a masa a un punto común.**
- Por razones de seguridad, asegúrese de aislar con cinta aislante los cables sueltos que no estén conectados.

Notas sobre el cable de fuente de alimentación (amarillo)
- Cuando conecte esta unidad en combinación con otros componentes estéreo, la capacidad nominal del circuito conectado del barco debe ser superior a la suma del fusible de cada componente.
- Si no hay circuitos del barco con capacidad nominal suficientemente alta, conecte la unidad directamente a la batería.

Lista de componentes 1

Los números de la lista corresponden a los de las instrucciones.

Ejemplo de conexiones 2

Notas **(2-A)**
- *Asegúrese de conectar primero el cable de conexión a masa antes de realizar la conexión del amplificador.*
- *La alarma sonará únicamente si se utiliza el amplificador incorporado.*

Sugerencia **(2-B-●)**
Si desea conectar dos o más cambiadores de CD/MD, necesitará el selector de fuente XA-C40 (no suministrado).

Diagrama de conexión 3

Ⓐ A AMP REMOTE IN de un amplificador de potencia opcional
Esta conexión es sólo para amplificadores. La conexión de cualquier otro sistema puede dañar la unidad.
Ⓑ Al cable de interfaz de un teléfono

Advertencia

Si la antena motorizada no dispone de caja de relé, es posible que la conexión de esta unidad mediante el cable de alimentación suministrado ② provoque daños en la antena.

Notas sobre los cables de control y de fuente de alimentación
- *El cable de control de la antena motorizada (azul) suministrará cc de +12 V cuando encienda el sintonizador o active la función AF (Frecuencias alternativas) o TA (Notificación de tráfico).*
- *Con esta unidad no es posible utilizar una antena motorizada sin caja de relé.*

Conexión para protección de la memoria
Si conecta el cable de fuente de alimentación amarillo, el circuito de la memoria recibirá siempre alimentación, aunque apague el interruptor de encendido.

Notas sobre la conexión de los altavoces
- *Antes de conectar los altavoces, desconecte la alimentación de la unidad.*
- *Utilice altavoces con una impedancia de 4 a 8 Ω con la capacidad de potencia adecuada para evitar que se dañen.*
- *No conecte los terminales de altavoz al chasis del barco, ni conecte los terminales del altavoz derecho con los del izquierdo.*
- *No conecte el cable de conexión a masa de esta unidad al terminal negativo (–) del altavoz.*
- *No intente conectar los altavoces en paralelo.*
- *Conecte solamente altavoces pasivos. Si conecta altavoces activos (con amplificadores incorporados) a los terminales de altavoz, puede dañar la unidad.*
- *Para evitar fallos de funcionamiento, no utilice los cables de altavoz incorporados instalados en el barco si su unidad comparte un cable negativo común (–) para los altavoces derecho e izquierdo.*
- *No conecte los cables de altavoz de la unidad entre sí.*

Nota sobre la conexión
Si el altavoz no está conectado correctamente, aparecerá "FAILURE" en la pantalla. Si es así, compruebe la conexión del altavoz.

Forholdsregler

- Denne enhed er udelukkende beregnet til brug med 12 V jævnstrøm, negativt jordforbundet.
- Pas på ikke at få ledningerne under en skrue eller mellem bevægelige dele (f.eks. en sædeskine).
- Inden du foretager tilslutning, skal du slå bådens tænding fra for at undgå kortslutninger.
- Tilslut strømledningen ② til enheden og højttalerne, inden den tilsluttes til strømstikket til ekstraudstyr.
- **Træk alle jordforbindelsesledninger til et fælles jordforbindelsespunkt.**
- Af sikkerhedsårsager skal du sørge for at isolere eventuelle løse, utilsluttede ledninger med tape.
- Brug af optiske instrumenter sammen med dette produkt forøger risiko for øjenskade.

Bemærkninger om strømforsyningsledningen (gul)
- Ved tilslutning af denne enhed sammen med andre stereokomponenter skal det tilsluttede bådkredsløb have højere sikringsmærkedata end summen af de enkelte komponenters mærkedata.
- Hvis ingen kredsløb i båden er tilstrækkeligt højt klassificerede, skal du tilslutte enheden direkte til batteriet.

Liste over medfølgende dele 1

Numrene på afbildningen henviser til de numre, der nævnes i teksten i denne vejledning.

Tilslutningseksempel 2

Bemærkninger **(2-A)**
- *Sørg for at tilslutte jordforbindelsesledningen, inden forstærkeren tilsluttes.*
- *Alarmen bipper kun, hvis den indbyggede forstærker bruges.*

Tip **(2-B-●)**
Ved tilslutning af to eller flere cd/md-skiftere er lydkildevælger XA-C40 (medfølger ikke) nødvendig.

Tilslutningsdiagram 3

Ⓐ Til AMP REMOTE IN på en ekstra effektforstærker
Denne tilslutning gælder kun for forstærkere. Tilslutning af andre enheder kan beskadige enheden.
Ⓑ Til en telefons interfacekabel

Advarsel

Hvis du har en motorantenne uden relæboks, kan tilslutning af denne enhed med den medfølgende strømledning ② beskadige antennen.

Bemærkninger om kontrol- og strømforsyningsledningerne
- *Motorantenne-kontrolledningen (blå) tilfører +12 V jævnstrøm, når du tænder tuneren, eller når du aktiverer funktionerne AF (alternativ frekvens) eller TA (trafikmeldinger).*
- *Der kan ikke bruges en motorantenne uden relæboks med denne enhed.*

Tilslutning af lagerfunktionen
Når den gule strømforsyningsledning er tilsluttet, forsynes hukommelseskredslobet altid med strøm, også når tændingslåsen er slået fra.

Bemærkninger om tilslutning af højttalere
- *Sluk for enheden, inden højttalerne tilsluttes.*
- *Brug højttalere med en impedans på 4 til 8 ohm og med tilstrækkelig strømkapacitet for at undgå beskadigelse.*
- *Tilslut ikke højttalersystemets tilslutningsklemmer til bådens chassis, og tilslut ikke højttalers tilslutningsklemmer til venstre højttalers tilslutningsklemmer.*
- *Tilslut ikke enhedens jordledning til den negative tilslutningsklemme (–) på højttaleren.*
- *Forsøg ikke at tilslutte højttalerne parallelt.*
- *Tilslut kun passive højttalere. Tilslutning af aktive højttalere (med indbyggede forstærkere) til højttalertilslutningsklemmern e kan beskadige enheden.*
- *For at undgå funktionsfejl må de indbyggede højttalerledninger i båden ikke bruges, hvis enheden har en fælles negativ (–) ledning til højre og venstre højttalere.*
- *Forbind ikke enhedens højttalerledninger med hinanden.*

Bemærkning om tilslutning
Hvis højttaler og forstærker ikke er tilsluttet korrekt, vises "FAILURE" på displayet. I så fald skal du sørge for, at højttaleren og forstærkeren er korrekt tilsluttet.

Muistutuksia

- Tämä laite on suunniteltu ainoastaan miinusmaa- ja 12 V:n tasavirtakäyttöä varten.
- Tarkista, ettei mikään johto jää ruuvin alle tai pääse tarttumaan liikkuviin osiin (esim. istuimen kiskoihin).
- Kytke virta-avaimella veneestä virta päältä ennen liitäntöjen tekemistä oikosulkujen välttämiseksi.
- Kytke virtajohto ② laitteeseen ja kaiuttimiin ennen kuin se kytketään ylimääräiseen virtaliitäntään.
- **Johda kaikki maajohdot yhteiseen maadoituspisteeseen.**
- Eristä turvasyistä kaikki irrallaan olevat, kytkemättömät johdot sähköteipillä.
- Muiden optisten laitteiden käyttö yhtä aikaa tämän tuotteen kanssa lisää silmävaurioiden vaaraa.

Virtajohtaa (keltainen) koskevia huomautuksia
- Kun kytket soittimen muihin stereolaitteisiin, kytkettyjen veneen virtapiirien arvon tulee olla suurempi kuin kaikkien laitteiden sulakkeiden summa.
- Ellei mikään veneen piireistä ole arvoltaan tarpeeksi suuri, kytke laite suoraan akkuun.

Osaluettelo 1

Luettelossa olevien osien numerot vastaavat ohjeissa annettuja numeroita.

Liitäntäesimerkki 2

Huomautuksia **(2-A)**
- *Kytke maadoitusjohto ennen laitteen kytkemistä vahvistimeen.*
- *Hälytysääni kuuluu ainoastaan silloin kun laitteiston sisäänrakennettua vahvistinta käytetään.*

Vihje **(2-B-●)**
Jos laitteistoon asennetaan kaksi tai useampia cd/md-vaihtajia, on (lisälaitteena saatavan) ohjelmavalitsimen XA-C40 käyttö välttämätöntä.

Kytkentäkaavio 3

Ⓐ Lisävarusteena saatavan tehovahvistimen AMP REMOTE IN -liitäntään.
Tämä kytkentä on vain vahvistimia varten. Minkä tahansa muun laitteen kytkeminen siihen saattaa vahingoittaa laitetta.
Ⓑ Puhelimen liitäntäkaapeliin

Varoitus

Jos käytät relerasialla varustettua moottoriantennia, tämän laitteen kytkeminen paikalleen sen mukana toimitetulla liitäntäjohdolla ② saattaa vahingoittaa antennia.

Virtajohtoa ja virransyöttöjohtoa koskevia huomautuksia
- *Moottoriantennin ohjausjohto (sininen) syöttää +12 V:n tasavirtaa silloin kun kytket virittimen päälle tai aktivoit joko AF- (Vaihtoehtoiset taajuudet) tai TA-toiminnon (Liikennetiedotukset).*
- *Tämän laitteen kanssa ei voi käyttää moottoriantennia, jossa ei ole relerasiaa.*

Muistinpitoliitäntä
Jos keltainen virransyöttöjohto on liitetty laitteeseen, virtaa syöttyy aina muistipiiriin, vaikkei virtaa olisikaan kytketty päälle virta-avaimella.

Kaiuttimien kytkemistä koskeva huomautus
- *Katkaise laitteesta virta ennen kaiuttimien kytkemistä.*
- *Käytä impedanssiltaan 4–8 ohmin kaiuttimia, joiden tehonkesto on riittävä. Muuten kaiuttimet voivat vaurioitua.*
- *Älä kytke kaiutinjärjestelmän liitäntöjä auton runkoon, äläkä kytke oikean kaiuttimen liitäntöjä vasemman kaiuttimen liitäntöihin.*
- *Älä kytke tämän laitteen maajohtoa kaiuttimen (–) miinusliitäntään.*
- *Älä yritä kytkeä kaiuttimia rinnakkain.*
- *Kytke laitteistoon ainoastaan passiiviset kaiuttimet. Jos kytket kaiuttimiin aktiiviset kaiuttimet (jossa on sisäänrakennettu vahvistin), laite voi vaurioitua.*
- *Toimintavikojen välttämiseksi älä käytä oman veneeseesi valkoina asennettuja kaiutinjohtoja, jos laitteessa on yhteinen miinusjohto (–) sekä oikeaa että vasempaa kaiutinta varten.*
- *Älä kytke mitään laitteen kaiutinjohdoista toiseen kaiutinjohtoon.*

Liitäntöjä koskeva huomautus
Mikäli kaiuttimia ja vahvistinta ei ole kytkettyä toisiinsa kunnolla, näytölle ilmestyy "FAILURE". Tarkista tässä tapauksessa, että kaiuttimien ja vahvistimen väliset liitännät on tehty oikein.

Varningar

- Enheten är konstruerad för att drivas med ett 12 V likströmsbatteri med negativ jord.
- Kontrollera att ledningarna inte fastnar under en skruv eller i rörliga delar (till exempel bilsätets skenor).
- Innan du utför några anslutningar, ’stäng av båtens tändning för att undvika kortslutningar.
- Koppla elkabeln ② till enheten och till högtalarna, innan du kopplar den till kontakten för strömförsörjning av extrautrustning.
- **Dra alla jordledningar till en gemensam jordningspunkt.**
- Isolera för säkerhets skull eventuellt löst hängande ledningar med eltejp.
- Att använda eventuella optiska instrument i närheten av produkten är farligt för ögonen.

Om strömförsörjningskabeln (gul)
- Om du ansluter den här enheten tillsammans med annan stereoutrustning, kan den nominella kapaciteten för båtens strömkrets bli högre än summan av respektive komponents säkring.
- Om båten saknar en strömkrets med tillräckligt hög märkström ansluter du enheten direkt till batteriet.

Förteckning över delar 1

Numren in förteckningen motsvarar de som finns i instruktionerna.

Exempel på anslutning 2

Obs **(2-A)**
- *Anslut alltid jordledningen innan du ansluter förstärkaren.*
- *Ljudsignalen hörs endast om den inbyggda förstärkaren används.*

Tip **(2-B-●)**
Om du vill ansluta två eller flera cd/md-växlare, måste du använda ingångsväljaren XA-C40 (medföljer ej).

Kopplingsschema 3

Ⓐ Till AMP REMOTE IN på extern effektförstärkare
Denna anslutning gäller endast förstärkare. Om du kopplar in andra system kan enheten skadas.
Ⓑ Till gränssnittskabeln för en telefon

Varning!

Om du har en motorantenn utan relälåda och du ansluter den här enheten med den medföljande elkabeln ② kan det skada antennen.

Om styrströms- och strömmatningsledningar
- *Styrkabeln för motorantennen (blå) ger +12 V likström när du startar tunern eller om du aktiverar någon av funktionerna AF (Alternative Frequency) eller TA (Traffic Announcement).*
- *Den här enheten kan inte användas ihop med en motorantenn utan relälåda.*

Kontakt för kontinuerlig strömförsörjning av minne
När den gula strömförsörjningskabeln har anslutits strömförsörjs minneskretsen hela tiden, även när tändningen är avstängd.

Att observera vid anslutning av högtalare
- *Stäng av enheten innan du kopplar in högtalarna.*
- *Använd högtalare med en impedans på 4 till 8 ohm och med tillräckliga effektnivåer, så undviker du skador.*
- *Anslut inte högtalarkontakterna till båtens chassi och koppla inte samman uttagen för de högra högtalarna med uttagen för de vänstra.*
- *Koppla inte enhetens jordkabel till högtalarens negativa (–) kontakt.*
- *Parallellkoppla inte högtalarna.*
- *Anslut endast passiva högtalare. Om du kopplar in aktiva högtalare (med inbyggda förstärkare) kan enheten skadas.*
- *Använd inte båtens inbyggda högtalarkablar om enheten har gemensam negativ (–) ledning för höger och vänster högtalare. Detta kan orsaka fel.*
- *Koppla inte ihop enhetens högtalarkablar med varandra.*

Om anslutningar
Om högtalare och förstärkare inte ansluts på rätt sätt visas "Failure" i teckenfönstret. I detta fall kontrollerar du att högtalarna och förstärkaren är riktigt anslutna.

4 1

Unit: mm (in)
Unité : mm (po)
Unidad: mm
Enhed: mm
Yksikkö : mm
Enhet: mm

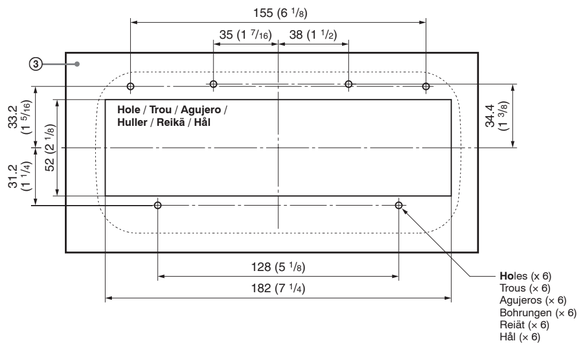

2

Lift the sheet, and attach ④ to the position of figure.

Soulevez la feuille, puis fixez l'accessoire ④ comme illustré.

Levante la hoja y colóquela ④ en la posición que se muestra en la ilustración.

Loft arket, og sæt ④ på positionen på figuren.

Nosta suojaa ja kiinnitä ④ kuvan osoittamaan paikkaan.

Lyft skyddet och sätt fast ④ på den plats som visas i bilden.

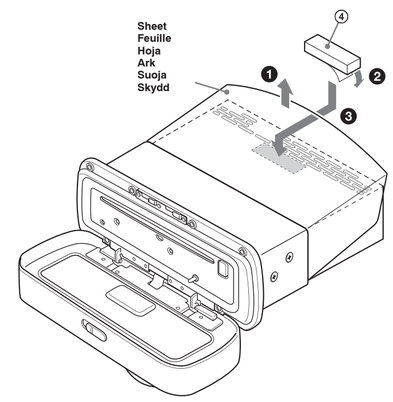

3

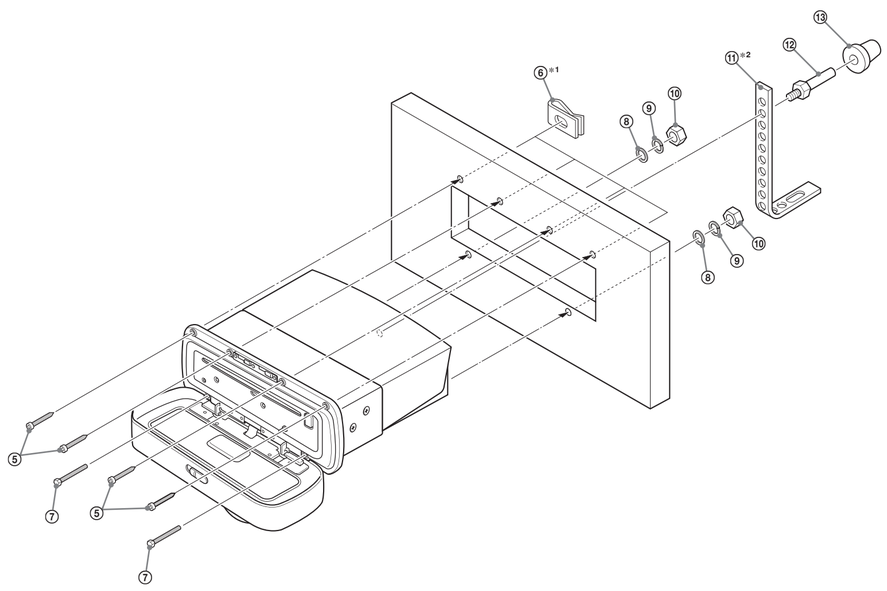

*1 *If installation wall thickness is not enough, use the speed nut ⑥.*
*2 *⑪ is used to fix to a wall, etc., of the boat.*

Note
If you cannot attach this unit using parts ⑦ to ⑩ for the installation wall, use the tapping screw ⑤ and speed nut ⑥.

*1 *Si l'épaisseur de la paroi d'installation est insuffisante, utilisez l'écrou à ressort ⑥.*
*2 *L'accessoire ⑪ permet de fixer un élément sur une paroi, etc., du bateau.*

Remarque
Si vous n'arrivez pas à fixer cet appareil à l'aide des pièces ⑦ à ⑩ sur la paroi d'installation, utilisez la vis taraudeuse ⑤ et l'écrou à ressort ⑥.

*1 *Si el grosor de la pared de montaje no es suficiente, utilice una tuerca rápida ⑥.*
*2 *⑪ se utilizan para fijar en una pared, etc., de un barco.*

Nota
Si no puede fijar la unidad con las piezas ⑦ a ⑩ para la pared de montaje, utilice el tornillo de rosca ⑤ y la tuerca rápida ⑥.

*1 *Hvis installationsvæggen ikke er tilstrækkeligt tyk, bruges klemmemøtrikken ⑥.*
*2 *⑪ bruges til at fastgøre på en væg el.lign. på båden.*

Bemærk
Hvis du ikke kan sætte enheden fast vha. del ⑦ til ⑩ til installationsvæggen, bruges den selvskærende skrue ⑤ og klemmemøtrikken ⑥.

*1 *Ellei asennusseinämän paksuus riitä, käytä pikamutteria ⑥.*
*2 *⑪ käytetään seinäkiinnityksessä tms. veneeseen.*

Huomautus
Ellet pysty kiinnittämään tätä laitetta asennusseinään osilla ⑦ to ⑩, käytä kierteistä ruuvia ⑤ ja pikamutteria ⑥.

*1 *Om installationsväggens inte är tillräckligt tjock använder du snabbmuttern ⑥.*
*2 *⑪ används för att fästa i en vägg osv. på båten.*

Observera!
Om du inte kan fästa den här enheten med delarna ⑦ till ⑩ i väggen använder du den gängade skruven ⑤ och snabbmuttern ⑥.

Precautions

- Choose the installation location carefully so that the unit will not interfere with normal sailing operations.
- Avoid installing the unit in areas subject to dust, dirt, excessive vibration, or high temperature, such as in direct sunlight or near heater ducts.
- Only the front panel of this unit is water resistant. Select carefully the mounting location to avoid internal damage by water entering the unit. Areas subject to water splashes should be avoided.
- Use only the supplied mounting hardware for a safe and secure installation.

Mounting angle adjustment

Adjust the mounting angle to less than 45°.

Mounting example 4

4-1 Mounting Dimensions

Cut/drill the holes shown in solid lines on ③.
Drill 6 holes for the supplied M3 screws, configured on this template. Pay careful attention to the board material and its thickness before drilling to avoid any damage to the interior panel.

Note
If any modification to the boat is required, such as drilling holes, etc., consult your dealer or manufacturer beforehand.

Warning if your boat's ignition has no ACC position

Be sure to set the Auto Off function. For details, see the supplied Operating Instructions.
The unit will shut off completely and automatically in the set time after the unit is turned off, which prevents battery drain.
If you do not set the Auto Off function, press and hold (OFF) until the display disappears each time you turn the ignition off.

RESET button

When the installation and connections are completed, be sure to press the RESET button with a ball-point pen, etc.

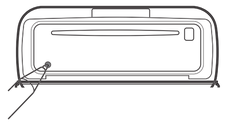

Précautions

- Choisissez soigneusement l'emplacement d'installation afin que l'appareil ne gêne pas la navigation.
- Eviter d'installer l'appareil dans un endroit exposé à de la poussière, de la saleté, des vibrations violentes ou à des températures élevées, comme en plein soleil ou à proximité d'un conduit de chauffage.
- Seule la façade de l'appareil est étanche. Sélectionnez soigneusement l'emplacement d'installation afin d'éviter que l'eau ne pénètre à l'intérieur de l'appareil et n'entraîne des problèmes de fonctionnement. Evitez les zones sujettes aux projections d'eau.
- Pour garantir un montage sûr, n'utilisez que le matériel fourni.

Réglage de l'angle de montage

Réglez l'inclinaison à un angle inférieur à 45°.

Exemple de montage 4

4-1 Dimensions du support

Découpez/percez les trous indiqués en traits pleins à ③.
Percez 6 trous pour les vis M3 fournies, en utilisant ce modèle. Faites très attention au matériau de la planche et à son épaisseur avant de percer afin d'éviter tout dommage sur le panneau intérieur.

Remarque
En cas de modification sur le bateau, telle que le perçage de trous, etc., contactez d'abord votre concessionnaire ou le fabricant.

Avertissement au cas où le contact de votre bateau ne dispose pas d'une position ACC

Veillez à régler la fonction de mise hors tension automatique. Pour obtenir davantage d'informations, reportez-vous au mode d'emploi fourni.
L'appareil s'éteint complètement et automatiquement après le laps de temps choisi une fois l'appareil mis hors tension afin d'éviter que la batterie ne se décharge.
Si vous ne réglez pas la fonction de mise hors tension automatique, appuyez sur la touche (OFF) et maintenez-la enfoncée jusqu'à ce que l'affichage disparaisse à chaque fois que vous coupez le contact.

Touche RESET

Une fois l'installation et les raccordements terminés, appuyez sur la touche RESET à l'aide d'un stylo à bille, etc.

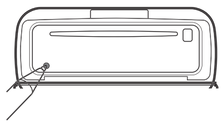

Precauciones

- Elija cuidadosamente el lugar de montaje de forma que la unidad no interfiera con las funciones normales de navegación.
- Evite instalar la unidad donde pueda quedar sometida a polvo, suciedad, vibraciones excesivas o altas temperaturas como, por ejemplo, a la luz solar directa o cerca de conductos de calefacción.
- Sólo el panel frontal de la unidad es resistente al agua. Seleccione cuidadosamente el lugar de montaje para evitar que el agua provoque daños internos. Deben evitarse las zonas sujetas a salpicaduras de agua.
- Para realizar una instalación segura y firme, utilice solamente la ferretería de montaje suministrada.

Ajuste del ángulo de montaje

Ajuste el ángulo de montaje a menos de 45°.

Ejemplo de montaje 4

4-1 Dimensiones del montaje

Corte o taladre los orificios que se muestran entre líneas continuas en ③.
Taladre 6 orificios para los tornillos del tipo M3 suministrados, configurados para esta plantilla. Preste especial atención al material y grosor de la placa antes de taladrar para evitar dañar el panel interior.

Nota
Si es necesario realizar cualquier modificación en el barco, como taladrar, etc., consulte al distribuidor o fabricante primero.

Advertencia: si el encendido del barco no dispone de una posición ACC

Asegúrese de ajustar la función de desconexión automática. Para obtener más información, consulte el manual de instrucciones suministrado.
La unidad se apagará completa y automáticamente en el tiempo establecido después de que se desconecte la unidad, lo que evita que se desgaste la batería.
Si no ha ajustado la función de desconexión automática, mantenga pulsado (OFF) cada vez que apague el interruptor de encendido, hasta que la pantalla desaparezca.

Botón RESET

Una vez finalizada la instalación y las conexiones, asegúrese de pulsar el botón RESET con un bolígrafo o un objeto similar.

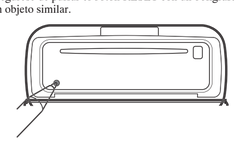

Forholdsregler

- Vælg installationsstedet med omhu, så enheden ikke kommer til at sidde i vejen for almindelig sejlbetjening.

Undgå at installere enheden på steder, der er udsat for støv, snavs, kraftige rystelser eller høje temperaturer, f.eks. i direkte sollys eller tæt på varmerør.

- Kun frontpanelet på denne enhed er vandtæt. Vælg monteringsstedet med omhu, så enhedens indre ikke beskadiges af indtrængende vand. Steder, der er udsat for vandsprøjt, bør undgås.
- Brug udelukkende det medfølgende monteringstilbehør til en forsvarlig og korrekt installation.

Indstilling af monteringsvinkel

Indstil monteringsvinklen, så den er på under 45°.

Monteringseksempel 4

4-1 Monteringsmål

Skær/bor hullerne vist med fuldt optrukne linjer på ③.
Bor 6 huller til de medfølgende M3-skruer ifølge denne model. Vær særligt opmærksom på brætmaterialet og dets tykkelse, før du borer, så det indre panel ikke beskadiges.

Bemærk
Ret først henvendelse til forhandleren eller fabrikanten, hvis det er nødvendigt at ændre båden, f.eks. ved boring af huller el.lign.

Advarsel hvis tændingen på din båd ikke har en ACC-position (tilbehør)

Sørg for at indstille den automatiske slukkefunktion. Se den medfølgende betjeningsvejledning for nærmere oplysninger.
Enheden slukkes helt og automatisk i den indstillede tid, efter enheden slås fra. Det forhindrer, at batteriet bruges op.
Hvis du ikke indstiller den automatiske slukkefunktion, skal du trykke på og holde (OFF), indtil displayet forsvinder, hver gang du slår tændingen fra.

RESET-knap

Når installation og tilslutninger er klar, skal du sørge for at trykke på RESET-knappen med en kuglepen el.lign.

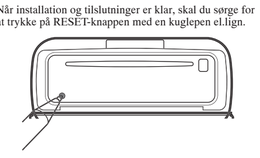

Yleisiä käyttöohjeita

- Valitse asennuspaikka huolella, jotta laite ei häiritsisi normaaleja venetoimintoja.
- Älä asenna laitetta paikkaan, jossa se on alttiina pölylle, lialle, voimakkaille värinöille tai lämmölle, kuten suora auringonpaiste tai lämminilmasuuttimien läheisyys.
- Ainoastaan tämän laitteen etupaneeli on vettä hylkivä. Valitse asennuspaikka huolella estääksesi laitteen vaurioitumisen sen sisään pääsevästä vedestä. Roiskeille alttiita paikkoja tulisi välttää.
- Käytä ainoastaan laitteen mukana toimitettuja asennustarvikkeita, jotta asennuksesta tulisi turvallinen ja varma.

Asennuskulman säätäminen

Säädä asennuskulma pienemmäksi kuin 45°.

Asennusesimerkki 4

4-1 Asennusmitat

Poraa/leikkaa reiät suuriksi linjoiksi kohtaan ③.
Poraa 6 reikää toimitetuille M3-ruuveille tämän mallin mukaisesti. Ota huolellisesti huomioon levymateriaali ja sen paksuus ennen kuin aloitat poraamisen, jotta välttyisit vahingoittamasta sisäpaneelia.

Huomautus
Mikäli veneeseen pitää tehdä muutoksia, kuten mm. porata reikiä, kysy neuvoa jälleenmyyjältäsi tai tuotteen valmistajalta.

Varoitus, joka koskee veneitä, joiden virtalukossa ei ole ACC-asentoa

Aseta automaattinen virrankatkaisutoiminto käyttöön. Yksityiskohtaisia tietoja on toimituissa laitteen käyttöohjeissa.
Laitteesta katkeaa virta kokonaan ja automaattisesti asetettuna aikana sen jälkeen kun laite on kytketty päältä, mikä estää akkuvirran turhan kulumisen.
Ellet ole asettanut käyttöön automaattista virrankatkaisutoimintoa, paina ja pidä painettuna (OFF)-painiketta joka kerta kun katkaiset virran virta-avaimella, kunnes näyttö on sammunut.

RESET-painike

Kun asennus ja liitännät on suoritettu loppuun, paina RESET-painiketta -teräväkärkisellä kynällä tai vastaavalla.

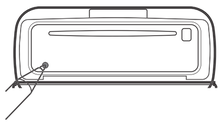

Säkerhetsföreskrifter

- Var noga när du väljer placering av enheten, den får inte vara i vägen för dig under segling.
- Installera enheten så att den inte utsätts för damm, smuts, kraftiga vibrationer eller höga temperaturer, undvik t ex. direkt solljus och värmeledningar.
- Endast frontpanelen på den här enheten är vattenbeständigt. Välj noggrant installationsplatsen för att undvika interna skador på grund av att vatten tränger in i enheten. Områden som utsätts för vattenstänk ska undvikas.
- Säkraste montaget får du om du använder medföljande monteringsbeslag.

Justering av monteringsvinkel

Justera monteringsvinkeln till under 45°.

Exempel på montering 4

4-1 Monteringsdimensioner

Skär ut eller borra hålen som visas med heldragna linjer på ③.
Borra 6 hål för de medföljande M3-skruvarna, som visas i denna mall. Var särskilt uppmärksam på boardmaterialet och dess tjocklek innan du borrar så att du kan undvika skador på den invändiga panelen.

Observera!
Om några ändringar på båten erfordras, till exempel hål som behöver borras osv., kontaktar du din återförsäljare i förväg.

Varning om din båtens tändning inte har något ACC-läge

Se till att ställa in Auto Off-funktionen. Mer information finns i den medföljande bruksanvisningen.
Enheten stängs av fullständigt och automatisk efter den inställda tiden efter att enheten är avstängd, vilket förhindrar att batteriet laddas ur.
Om du inte ställer in Auto Off-funktionen trycker du och håller nere (OFF) tills displayen släcks varje gång som du stänger av tändningen.

RESET-knapp

När installationen och anslutningarna är klara ska du trycka du på återställningsknappen (RESET) med en kulspetspenna osv.

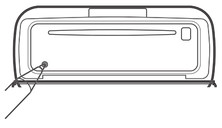

Power connection diagram

Auxiliary power connector may vary depending on the boat. Check your boat's auxiliary power connector diagram to make sure the connections match correctly. There are three basic types (illustrated below). You may need to switch the positions of the red and yellow leads in the boat stereo's power connecting lead.
After matching the connections and switched power supply leads correctly, connect the unit to the boat's power supply. If you have any questions and problems connecting your unit that are not covered in this manual, please consult your dealer.

Strømtilslutningsdiagram

Strømstik til ekstraudstyr kan variere afhængigt af båden. Kontroller strømstikket til ekstraudstyr på din båd for at sikre, at tilslutningerne passer korrekt til hinanden. Der findes tre basistyper (afbildet nedenfor). Det kan være nødvendigt at skifte positionerne for de røde og gule ledninger i bådstereoanlæggets strømledning.
Efter at have tilpasset tilslutningerne og de omkoblede strømforsyningsledninger korrekt skal enheden forbindes til bådens strømforsyning. Henvend dig til nærmeste Sony-forhandler hvis du har nogen spørgsmål og problemer ved tilslutning af enheden, der ikke er dækket i denne vejledning.

Schéma de raccordement d'alimentation

Le connecteur d'alimentation auxiliaire peut varier en fonction du bateau. Reportez-vous au schéma du connecteur d'alimentation auxiliaire de votre bateau pour vous assurer que les raccordements correspondent. Il en existe trois types de base (illustrés ci-dessous). Il se peut que vous deviez commuter la position des fils rouge et jaune du cordon d'alimentation du lecteur audio marin.
Après avoir effectué les raccordements et commuté correctement les cordons d'alimentation, raccordez l'appareil à l'alimentation du bateau. Si vous avez des questions ou des problèmes concernant le raccordement de cet appareil, qui ne sont pas abordés dans ce mode d'emploi, consultez votre revendeur.

Virtaliitännän kytkentäkaavio

Ylimääräinen virtaliitäntä saattaa poiketa ulkonäöltään eri veneiden välillä. Tarkista oman veneesi ylimääräisen virtaliitännän kaavio oikeiden liitäntien tekemiseksi.
Virtaliitäntää on kolmea perustyyppiä (katso alla olevasta kuvasta). Voit joutua vaihtamaan venestereosi virtaliitännän punaisen ja keltaisen johtimen paikkaa
Kun olet tarkistanut kaikki liitännät ja vaihtanut virransyöttöjohtimet oikein, kytke laite auton virtaliitäntään. Jos laitteen käytöstä on jotakin kysyttävää tai siinä ilmaantuu laitteen liitännöiden suhteen ongelmia, joita ei ratkaistuksi tämän käsikirjan avulla, ota yhteys lähimpään jälleenmyyjään.

Diagrama de conexión de la alimentación

El conector de alimentación auxiliar puede variar según el barco. Consulte el diagrama de conexión de la alimentación auxiliar del barco para asegurarse de que realiza las conexiones correctamente. Hay tres tipos básicos de diagramas (se muestran a continuación).
Es posible que deba intercambiar las posiciones de los cables rojo y amarillo del cable de conexión de la alimentación del equipo estéreo del barco.
Una vez que haya realizado las conexiones de los cables de la fuente de alimentación conmutada correctamente, conecte la unidad a la alimentación del barco. Si desea realizar alguna consulta o solucionar algún problema relativo a la conexión de la unidad que no se trate en este manual, póngase en contacto con el distribuidor.

Kopplingsschema

Kontakt för strömförsörjning av extrautrustning kan variera beroende på båten. Kontrollera kopplingsschemat för kontakten för strömförsörjning av extrautrustning, för din båt, för att säkerställa att anslutningarna passar.
Det finns tre grundtyper (visas nedan). Du kan behöva byta plats på de röda och gula ledningarna i båtstereons elkabel.
Efter att ha passat ihop anslutningarna och de omflyttade strömförsörjningskablarna, ansluter du enheten till båtens strömförsörjning. Om du har några frågor eller problem vid anslutning av enheten och som inte tas upp i bruksanvisningen, kontaktar du din återförsäljare.

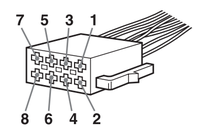

a

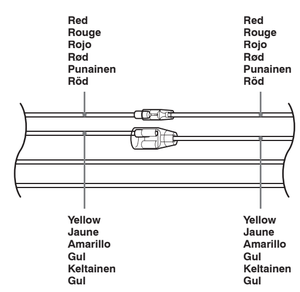

4	Yellow Jaune Amarillo Gul Keltainen Gul	continuous power supply alimentation continue fuente de alimentación continua konstant strømforsyning keskeytymätön virransyöttö kontinuerlig strömförsörjning	7	Red Rouge Rojo Rød Punainen Röd	switched power supply alimentation commutée fuente de alimentación conmutada omkoblet strømforsyning kytkimellä varustettu virransyöttö switchad strömförsörjning

b

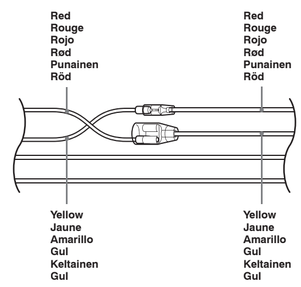

4	Yellow Jaune Amarillo Gul Keltainen Gul	switched power supply alimentation commutée fuente de alimentación conmutada omkoblet strømforsyning kytkimellä varustettu virransyöttö switchad strömförsörjning	7	Red Rouge Rojo Rød Punainen Röd	continuous power supply alimentation continue fuente de alimentación continua konstant strømforsyning keskeytymätön virransyöttö kontinuerlig strömförsörjning

C

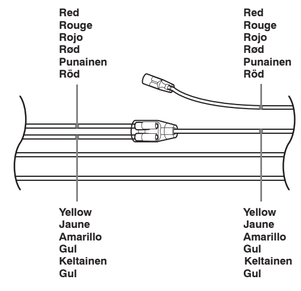

the boat without ACC position
Bateau sans position ACC
Barco sin posición ACC
båden uden ACC-position
vene, jonka virtalukossa ei ole ACC-asentoa
båt utan ACC-läge